Type 670-101

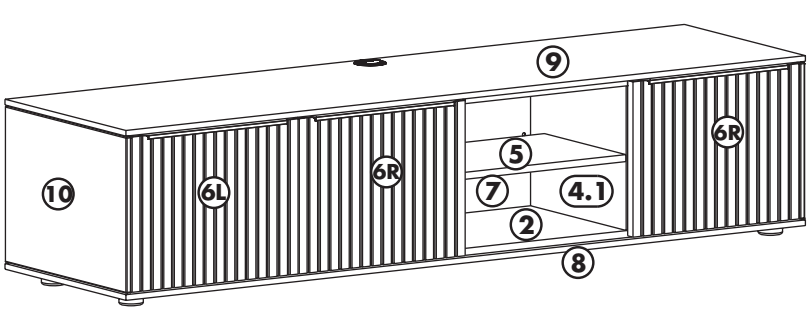

Sie brauchen:
You need:

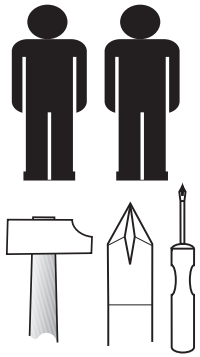

Wichtige Information!

Sehr geehrter Kunde, lesen Sie bitte vor dem Aufbauen die Montageanleitung sorgfältig durch und überprüfen Sie die Vollzähligkeit und Richtigkeit der Möbelteile und Beschläge.

Sollte ein Teil fehlen oder beschädigt sein, wenden Sie sich bitte an Ihren Möbelhändler.

Nehmen Sie die Montage, konsequent nach der in der Montageanleitung angegebenen Reihenfolge vor.

Bewahren Sie die Montageanleitung im eigenen Interesse gut auf!

Nur mit einem Staubtuch oder feuchtem Lappen reinigen.
Keine scheuernde Putzmittel verwenden.

Important Information!

Dear customer, before you start please read through these instructions and make sure that all the pieces and fittings mentioned are there.

If a piece should be missing or damaged, report this to the store where you purchased this piece of furniture .

Assemble your piece of new furniture using the assembly instructions one step at a time as shown.

After assembly keep these instructions in a safe place, you may need them sometime later!

Only clean with a duster or damp cloth.
Don’t use strong detergents or solvents.

Beschlagliste
Fittings

CAD und Design
Light Line 7 670-101 / 11.21

6x D 6mm d4				
16x ∅17 mm ∅4 mm ak4a	20x M4 x 23 gs3s	8x 4 x 25 S47	5x fo	24x e2
6x c3b	12x rh	12x 3 x 20 s7	2x kbs1	6x 1,5 mm tad
3x 446mm gr32	6x 3 x 20 RW1	1x ∅13 mm ∅8 mm ak1	12x 4 x 16 s4	6x 6,3 x 16 es5
28x a1	30x ∅8 mm ∅5 mm ak	4x 12 mm e5	24x 8 x 40 p1	5x fu

A

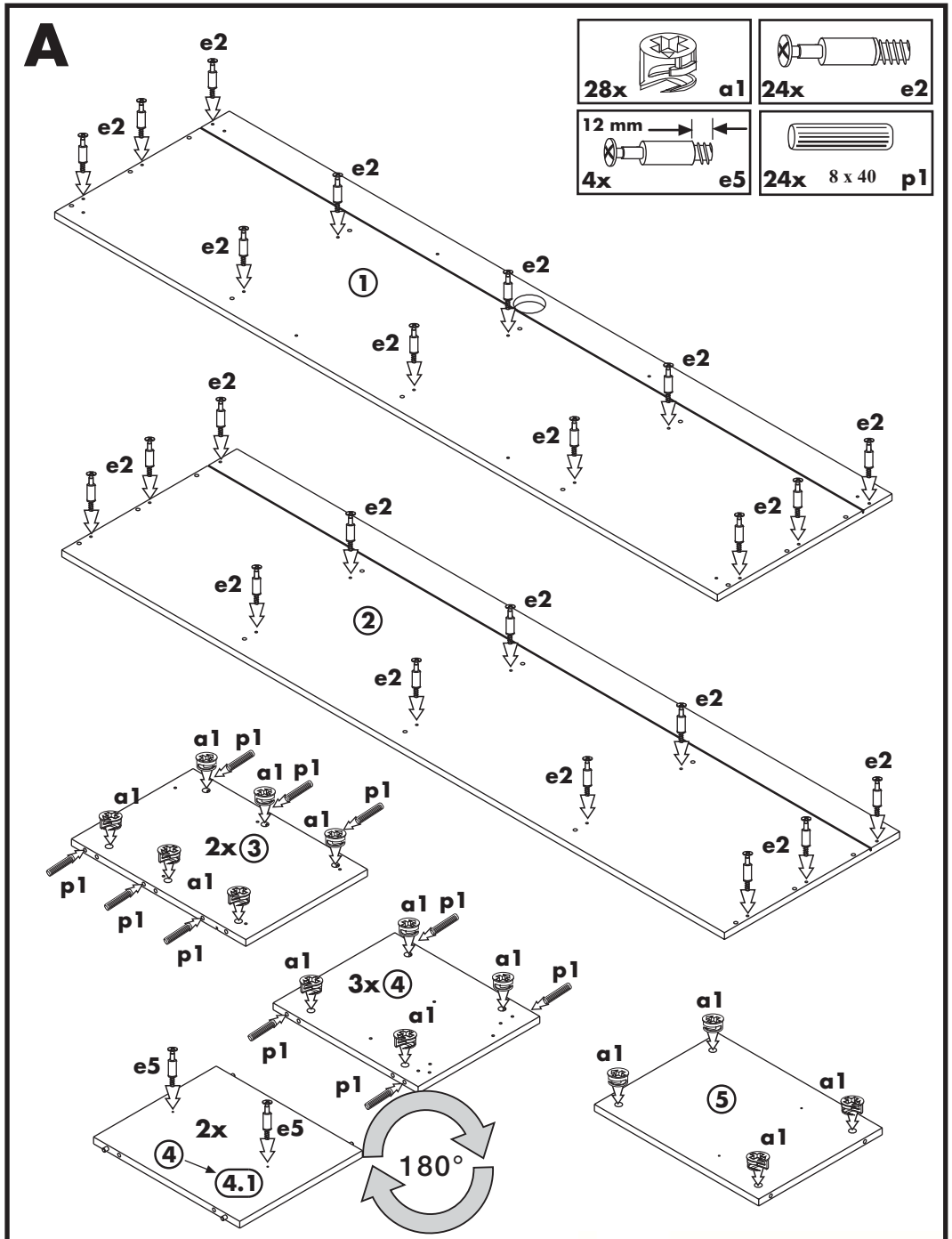

DIE HAUSMARKE
MÖBELPRODUKTION & VERTRIEB

Type 670-101

B

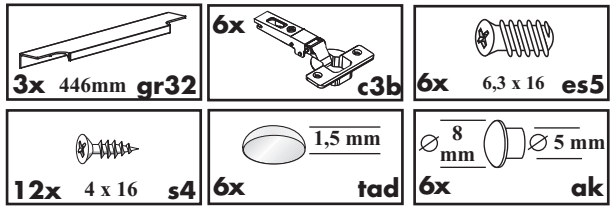

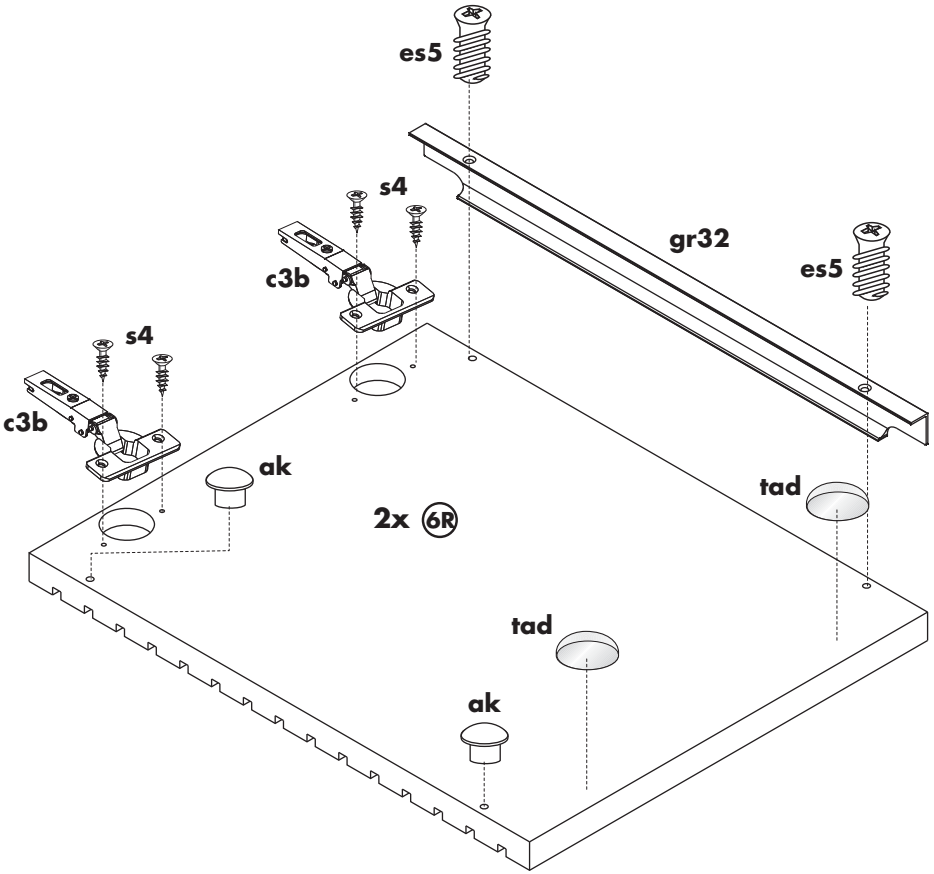

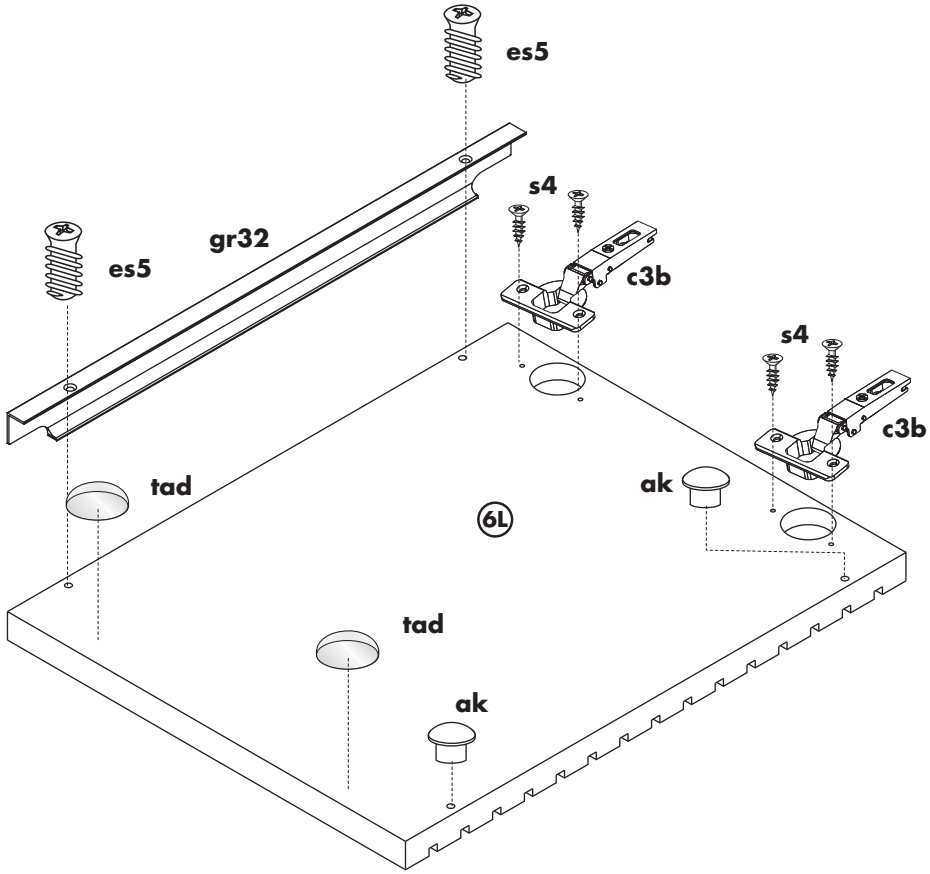

DIE HAUSMARKE
MÖBELPRODUKTION & VERTRIEB

Type 670-101

C

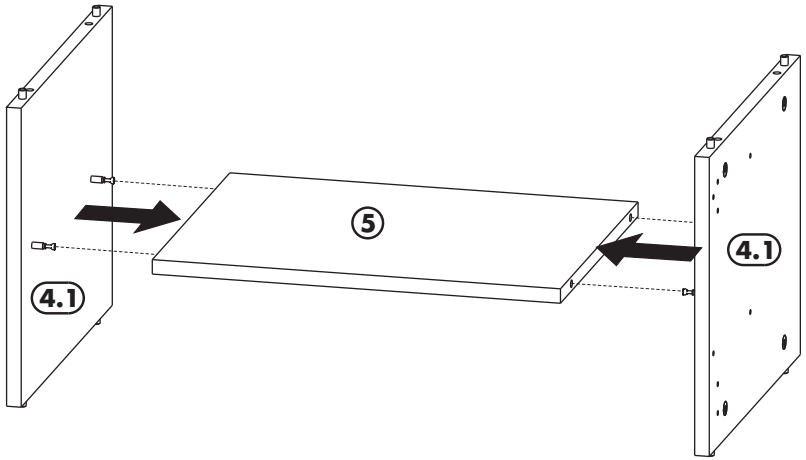

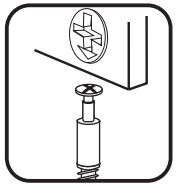

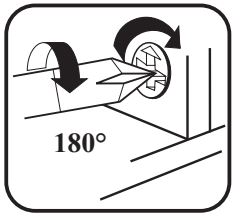

D

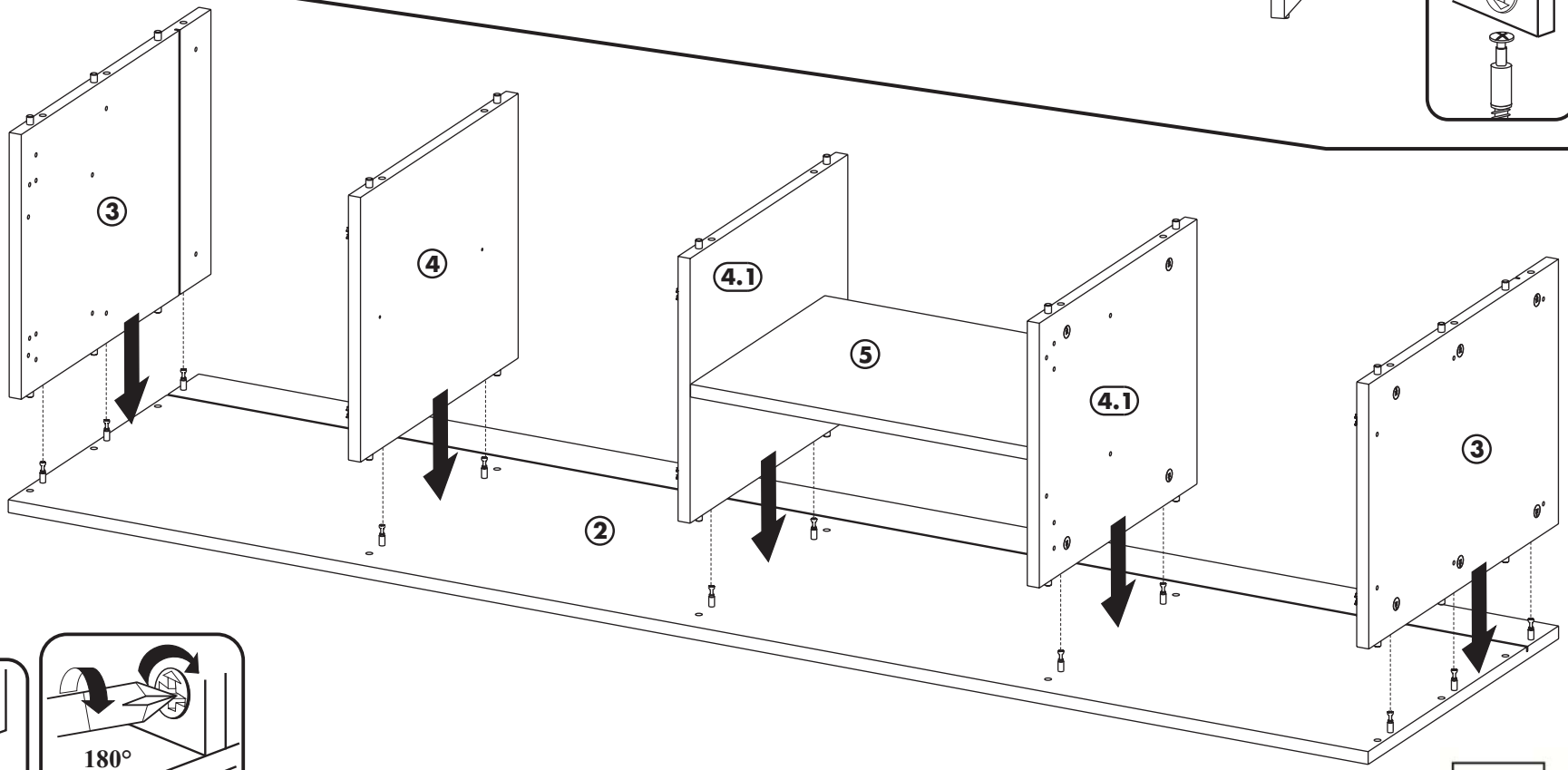

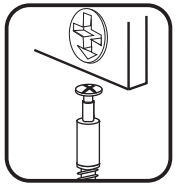

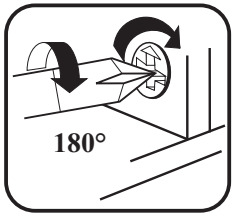

DIE HAUSMARKE
MÖBELPRODUKTION & VERTRIEB

Type 670-101

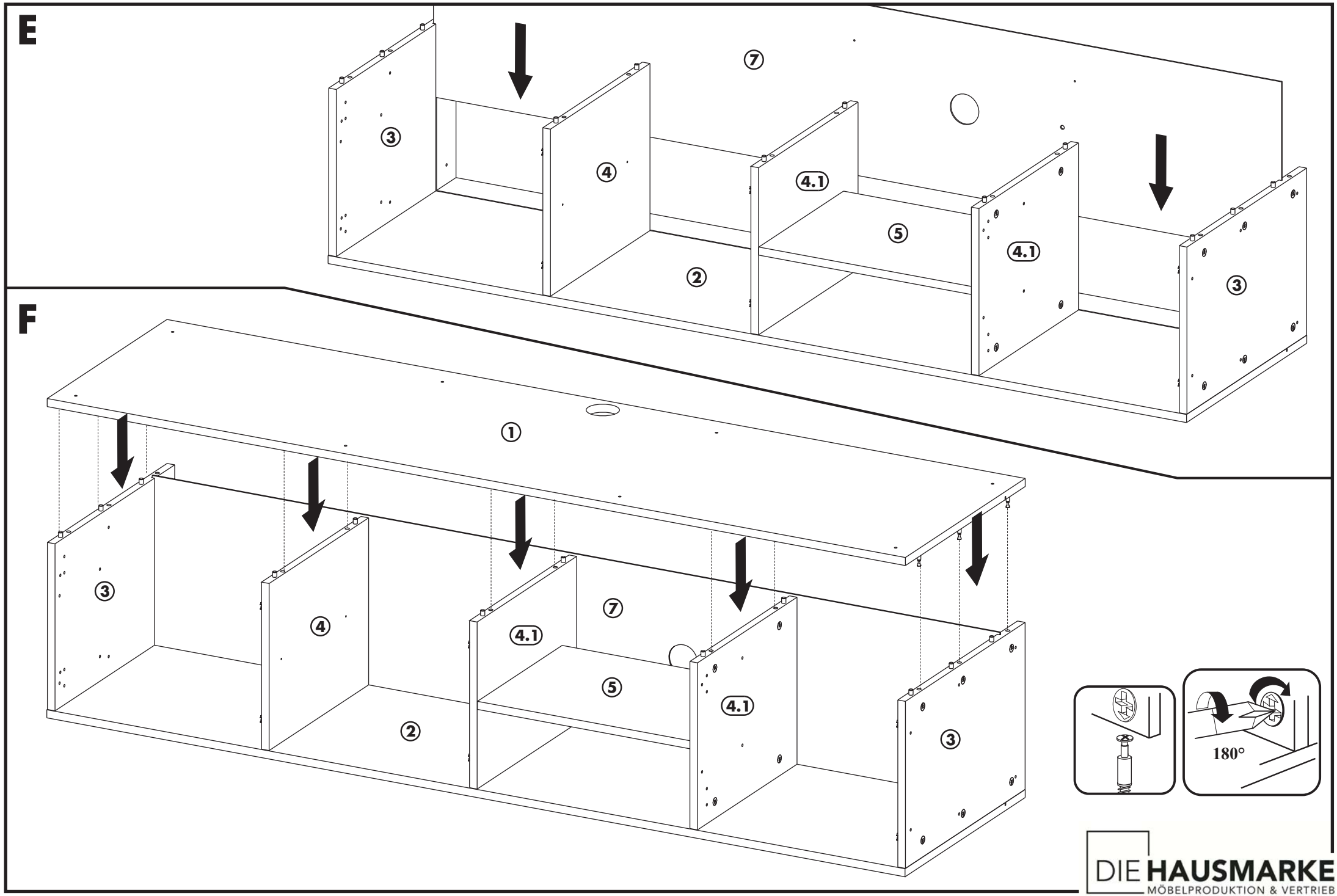

DIE HAUSMARKE
MÖBELPRODUKTION & VERTRIEB

Type 670-101

G

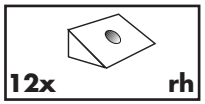

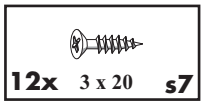

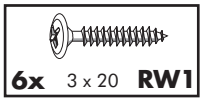

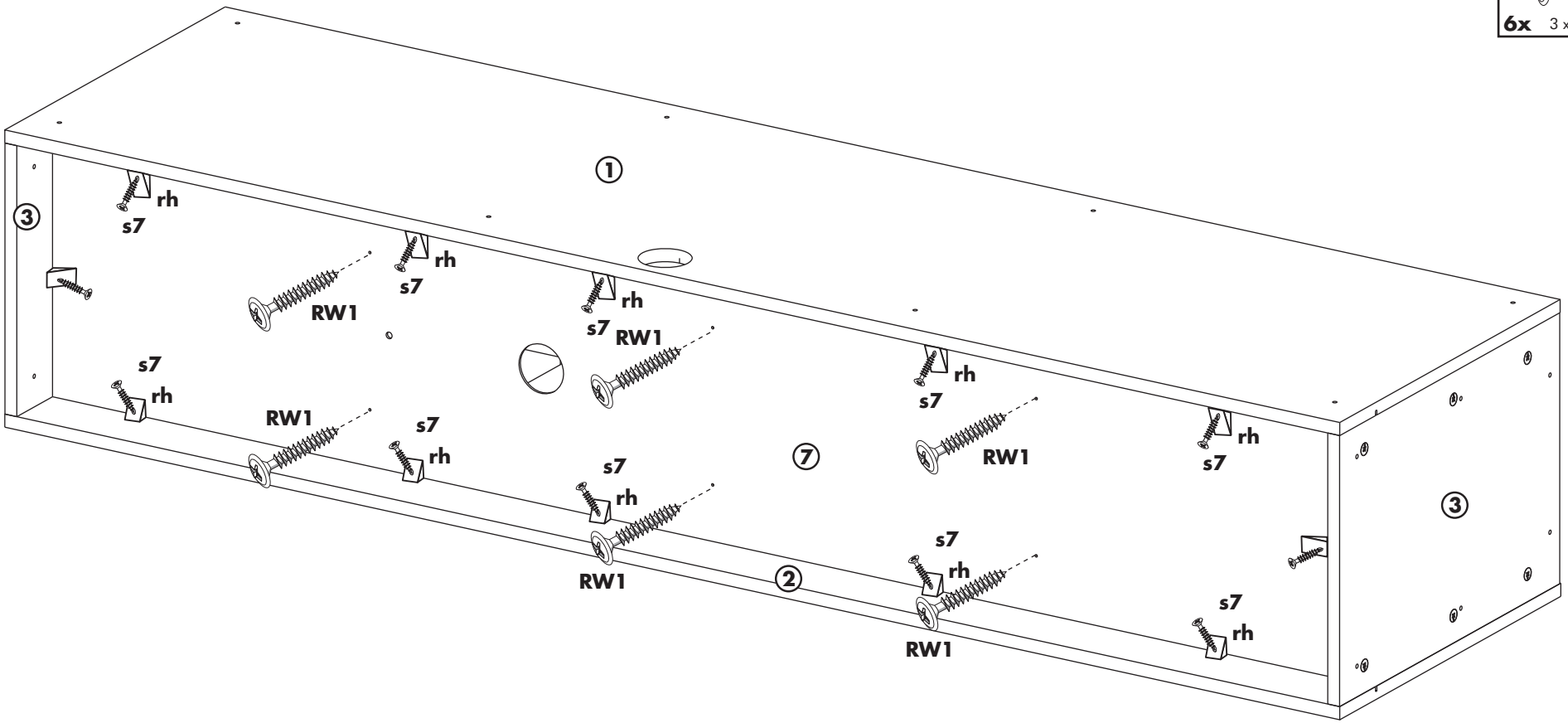

DIE HAUSMARKE
MÖBELPRODUKTION & VERTRIEB

Type 670-101

H

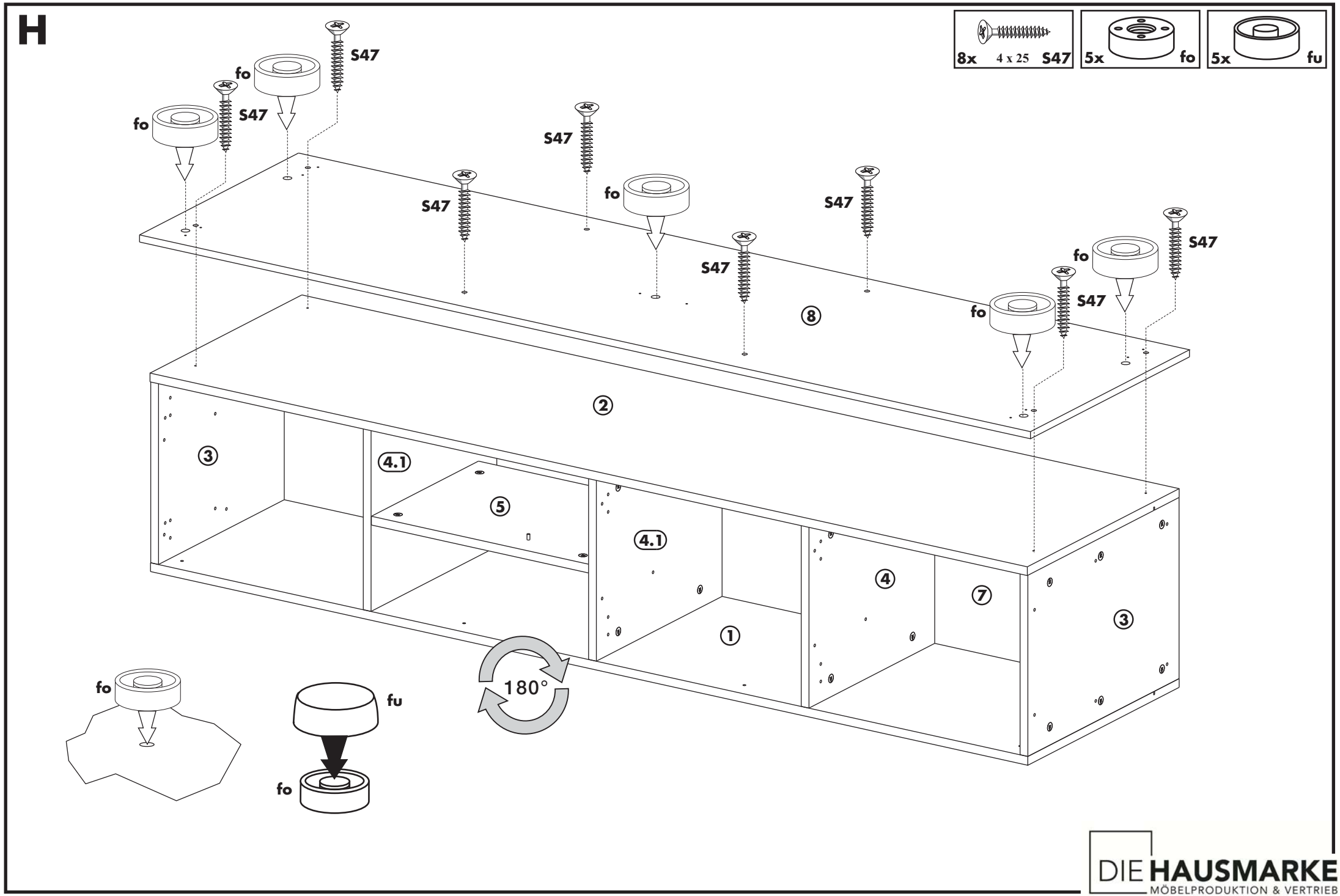

DIE HAUSMARKE
MÖBELPRODUKTION & VERTRIEB

Type 670-101

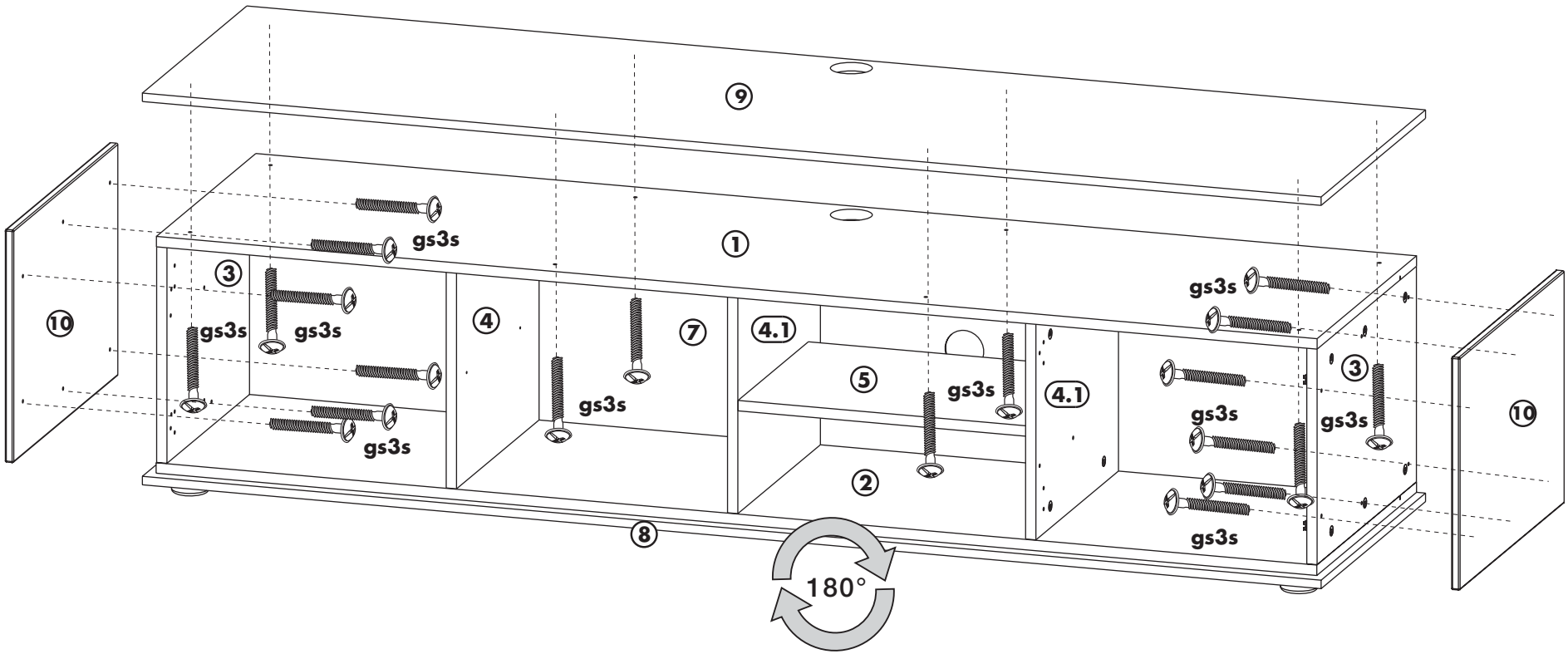

DIE HAUSMARKE
MÖBELPRODUKTION & VERTRIEB

Type 670-101

J

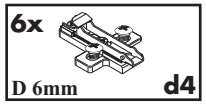

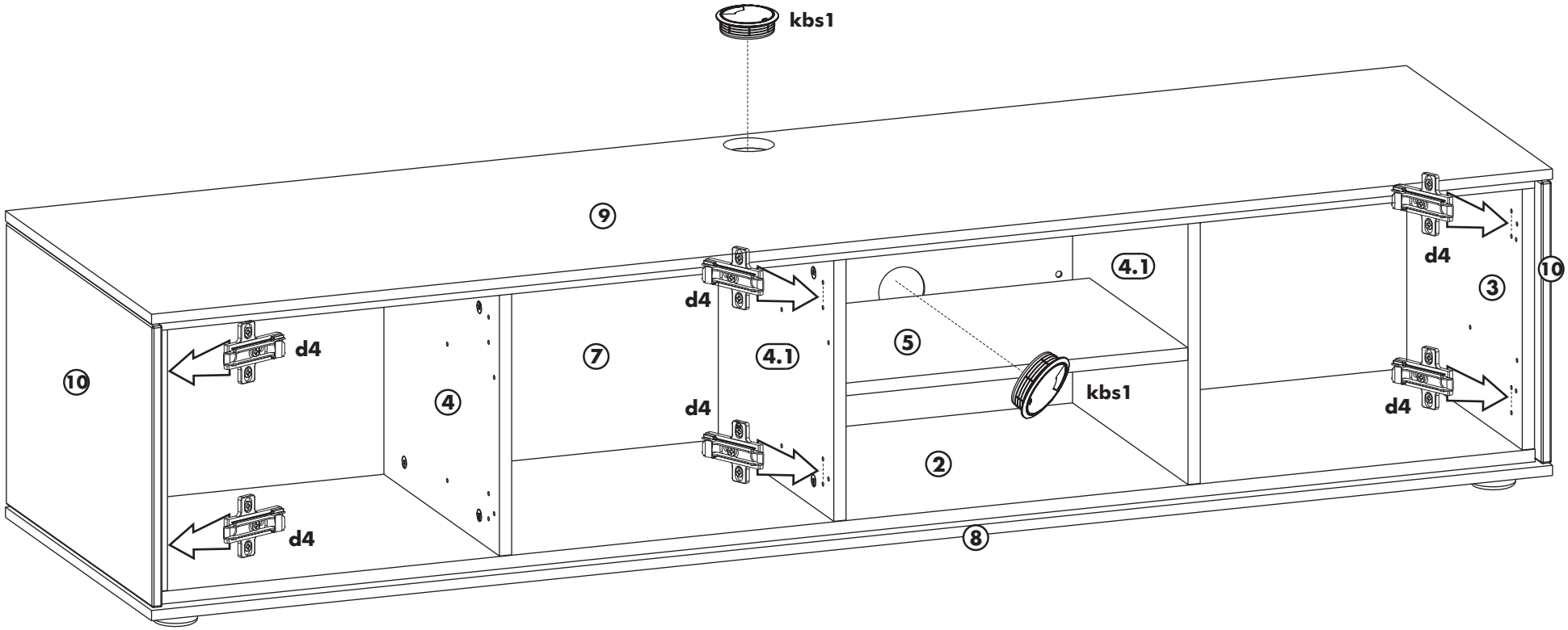

DIE HAUSMARKE
MÖBELPRODUKTION & VERTRIEB

Type 670-101

K

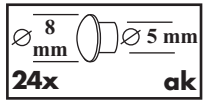

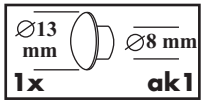

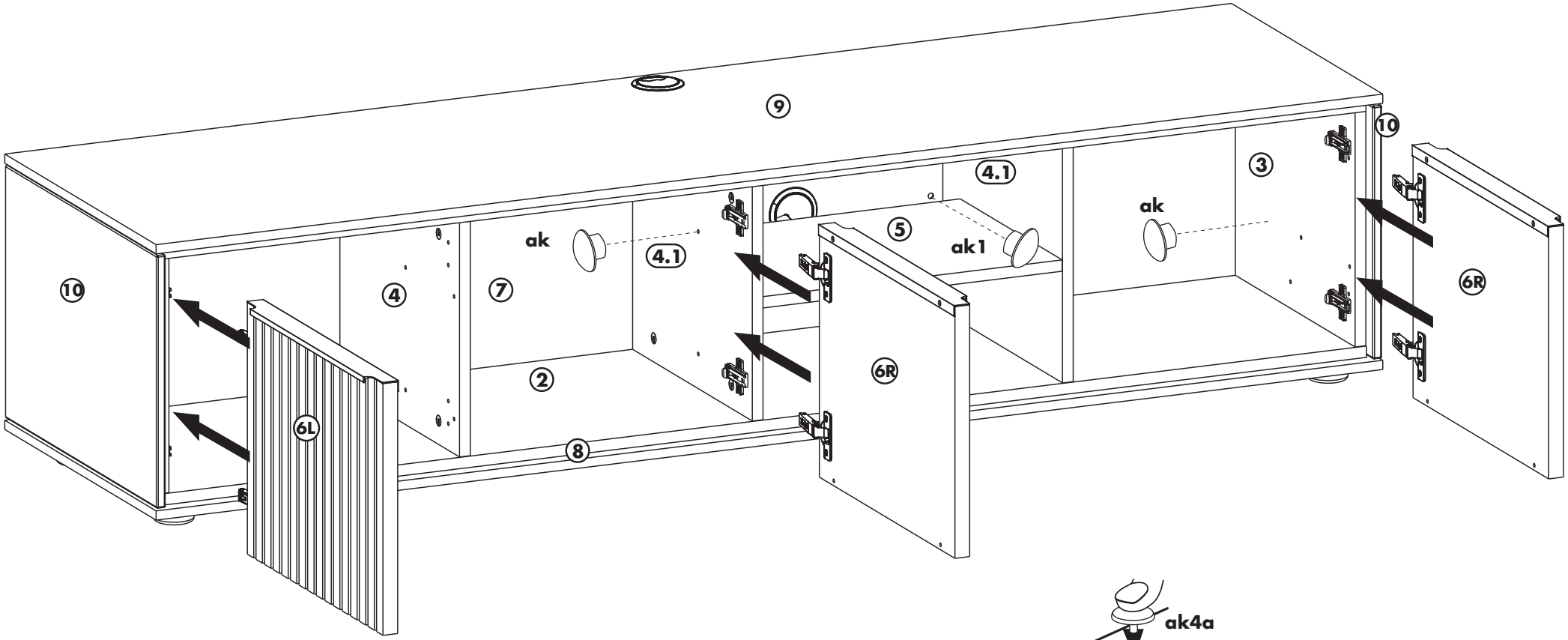

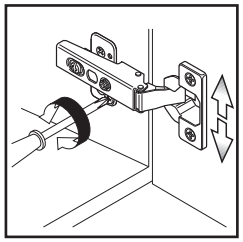

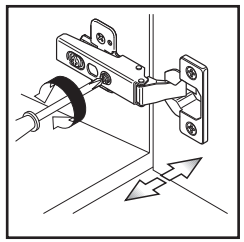

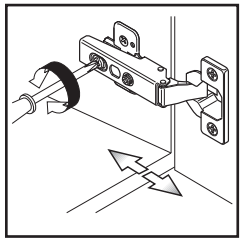

DIE HAUSMARKE
MÖBELPRODUKTION & VERTRIEB